Oznaczenie studni w projekcie	Rzędna pokrywy studni	Rzędna dna studni	Wysokość studni	Wylot				Wlot nr 1							Wlot nr 2							Wlot nr 3							Elementy od nr 1 do 2	Uwagi:
				Kąt	Materiał	Średnica	Wysokość od dna studni	Kąt	Materiał	Średnica	Wysokość od dna studni	Średnica kaskady	Wysokość kaskady od dna studni	Rzędna dna górnego wlotu kaskady	Kąt	Materiał	Średnica	Wysokość od dna studni	Średnica kaskady	Wysokość kaskady od dna studni	Rzędna dna górnego wlotu kaskady	Kąt	Materiał	Średnica	Wysokość od dna studni	Średnica kaskady	Wysokość kaskady od dna studni	Rzędna dna górnego wlotu kaskady		
			H	α_0	--	d_{n0}	h_0	α_1	--	d_{n1}	h_1	d_{k1}	h_{k1}	R_{k1}	α_2	--	d_{n2}	h_2	d_{k2}	h_{k2}	R_{k2}	α_3	--	d_{n3}	h_3	d_{k3}	h_{k3}	R_{k3}	--	--
	[m]	[m]	[m]	[°]	--	[mm]	[mm]	[°]	--	[mm]	[mm]	[mm]	[mm]	[m]	[°]	--	[mm]	[mm]	[mm]	[mm]	[m]	[°]	--	[mm]	[mm]	[mm]	[mm]	[m]	kpl	----
S1	121,65	115,97	5,61	0°	PP	315	0	----	----	----	----	----	----	----	137°	PP	315	10	----	----	----	----	----	----	----	----	----	----	1	----
S1istn.	121,57	116,06	5,44	0°	PP	315	0	----	----	----	----	----	----	----	180°	PP	315	10	----	----	----	----	----	----	----	----	----	----	1	----
																												SUMA:	**2 kpl**	——

PRZEKRÓJ A - A

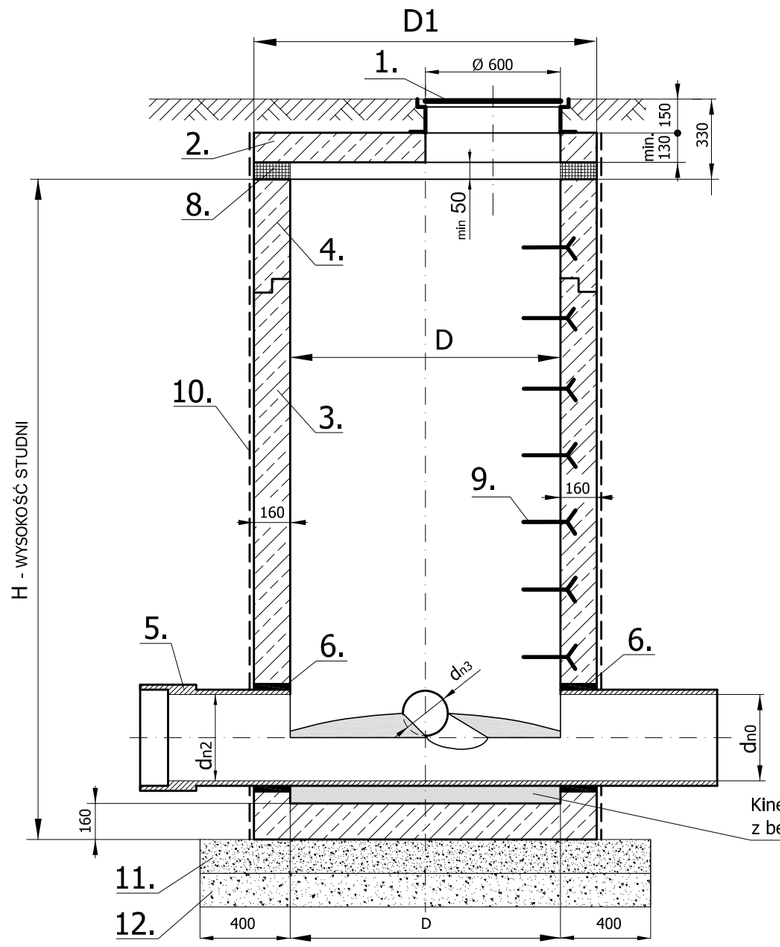

PRZEKRÓJ B - B

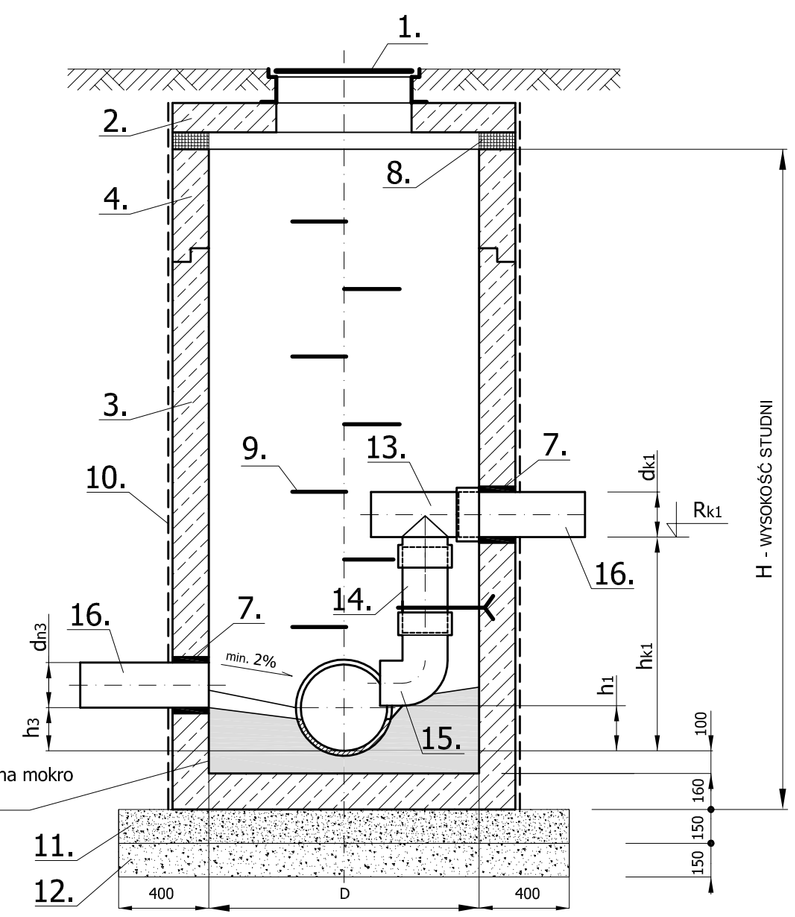

LEGENDA:

1. WŁAZ ULICZNY ŻELIWNY Ø600, KLASY D 400, Z ŻELIWA SZAREGO TYPU EN-GJL-200 lub SFEROIDALNEGO, (spełniający wymagania normy PN-EN 124:2000) O NASTĘPUJĄCYCH PARAMETRACH TECHNICZNYCH:
   * właz niewentylowany, z wkładką wygłuszającą w korpusie, z zabezpieczeniem na 2 rygle, pokrywa wyposażona w zabezpieczenie przeciw obrotowi w korpusie, korpus przystosowany do kotwienia w podłożu, pokrywa i korpus o konstrukcji żebrowanej,
   * prześwit ⩾ 600 mm
   * wysokośc korpusu ⩾ 150 mm
   * głębokość osadzenia pokrywy w korpusie ⩾ 50 mm
   * waga włazu ⩾ 100 kg.
2. PŁYTA POKRYWOWA TYPU PP, PRZEJAZDOWA ŻELBETOWA - WYMIARY W TABELI (z betonu wibroprasowanego typu C45/55, wodoszczelnego "W12", mrozoodpornego F150, o nasiąkliwości do 4%, produkowana wg normy PN-EN 1917:2004).
3. KRĄG ŻELBETOWY Z DNEM, H= 2500mm - WYMIARY W TABELI (prefabrykat w wykonaniu jako monolit 1-elementowy, z betonu wibroprasowanego typu C45/55, wodoszczelnego "W12", mrozoodpornego F150, o nasiąkliwości do 4%, produkowany wg normy PN-EN 1917:2004, łączony na uszczelki).
4. KRĄG ŻELBETOWY H=0,35m, 0,5m LUB H=1,0 m - WYMIARY W TABELI (z betonu wibroprasowanego typu C45/55, wodoszczelnego "W12", mrozoodpornego F150, o nasiąkliwości do 4%, produkowany wg normy PN-EN 1917:2004, łączony na uszczelki).
5. RURA KIELICHOWA PP 315 (SN10, LITA), Z USZCZELKĄ
6. PRZEJŚCIE SZCZELNE DO WMUROWANIA W STUDNI:
   * pierścień uszczelniający dla rur PP 315.
7. PRZEJŚCIE SZCZELNE DO WMUROWANIA W STUDNI:
   * pierścień uszczelniający dla rur PP 200.
8. MASA BITUMICZNA (OLKIT).
9. STOPIEŃ WŁAZOWY ŻELIWNY WG. PN-64/74086.
10. IZOLACJA PRZECIWWILGOCIOWA: DWUKROTNE MALOWANIE ŻELBETOWYCH ŚCIAN ZEWNĘTRZNYCH ABIZOLEM R+P.
11. PODSYPKA CEMENTOWO-PIASKOWA W STOSUNKU 1:4 (o wytrzymałości 15 MPa lub płyta betonowa z betonu C12/15 wylewana na mokro).
12. PODSYPKA ŻWIROWA LUB ŻWIROWO-TŁUCZNIOWA ZAGĘSZCZONA DO WARTOŚCI WSKAŹNIKA Wz=1,00
13. TRÓJNIK 87°, PP 200/200.
14. RURA KIELICHOWA PP 200 (SN10, LITA), Z USZCZELKĄ (długość do dostosowania na budowie wg. rzędnych).
15. KOLANO α = 87,5° Z USZCZELKĄ PP 200.
16. RURA KIELICHOWA PP 200 (SN10, LITA), Z USZCZELKĄ

RZUT POZIOMY

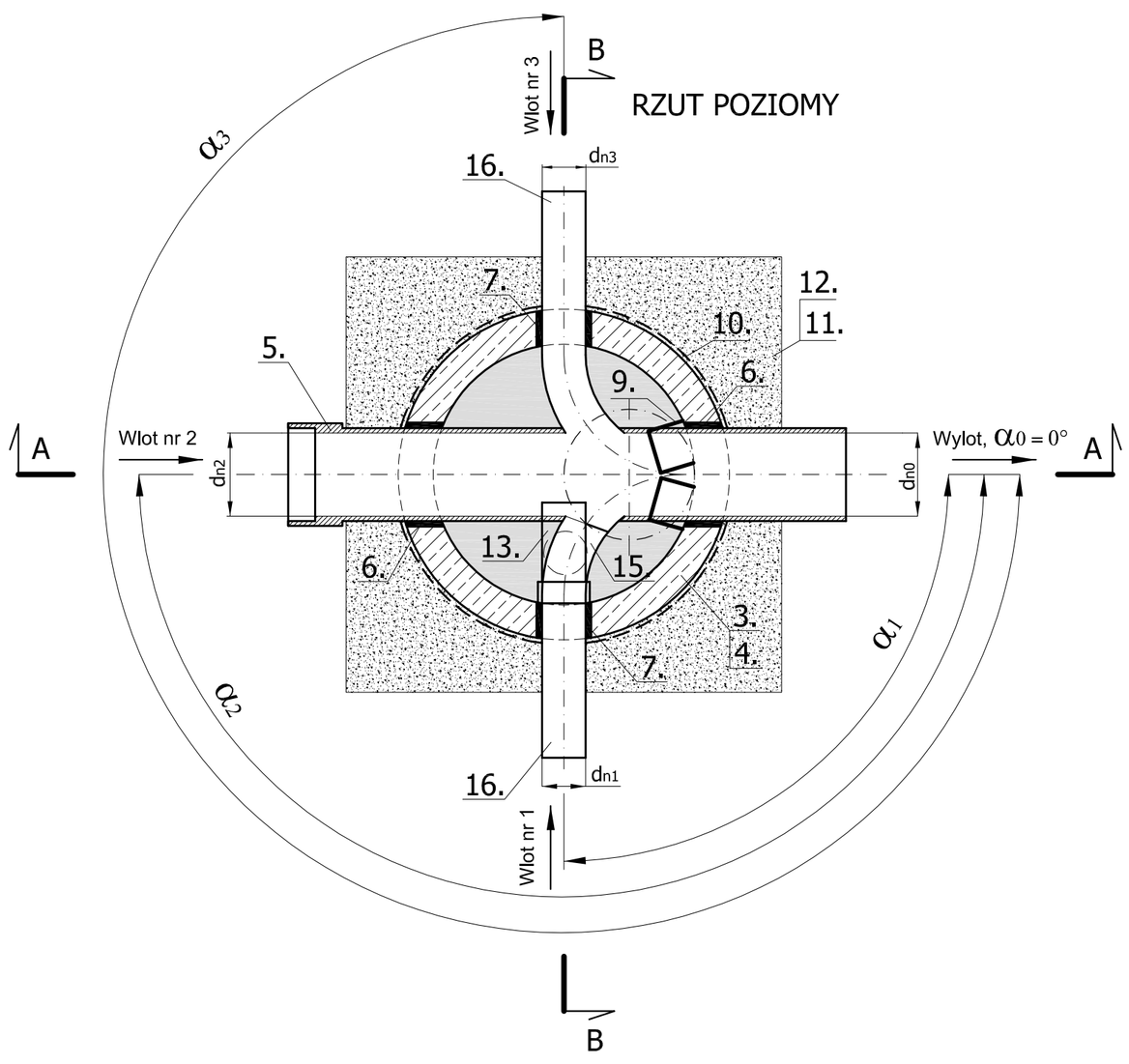

TABELA WYMIARÓW

ŚREDNICA SIECI KANALIZACJI - d [mm]	WYMAGANY TYP STUDNI POŁĄCZENIOWEJ - D [mm]	WYMIARY PŁYTY POKRYWOWEJ - D1 x s [mm]	WYMAGANA GR. KRĘGÓW - g [mm]	OZNACZENIE STUDNI W PROJEKCIE
Ø150 ⩽d ⩽Ø400	Z KRĘGÓW ŻELBETOWYCH Ø 1200	PŁYTA POKRYWOWA ŻELBETOWA TYPU PP - 1510 / 600 x 130	160	**S1, S1istn.**

d_{n0} - średnica nominalna wylotu
d_{n1} - średnica nominalna wlotu nr 1
d_{n2} - średnica nominalna wlotu nr 2
d_{n3} - średnica nominalna wlotu nr 3
d_{k1} - średnica nominalna wlotu kaskady nr 1
d_{k2} - średnica nominalna wlotu kaskady nr 2
d_{k3} - średnica nominalna wlotu kaskady nr 3
α_0 - kąt wylotu, α_0=0°
α_1 - kąt wlotu nr 1
α_2 - kąt wlotu nr 2
α_3 - kąt wlotu nr 3
h_0 - wysokość dna wylotu nad dnem studni
h_1 - wysokość włączenia dna wlotu nr 1 nad dnem studni
h_2 - wysokość włączenia dna wlotu nr 2 nad dnem studni
h_3 - wysokość włączenia dna wlotu nr 3 nad dnem studni
h_{k1} - wysokość włączenia dna wlotu kaskady nr 1 nad dnem studni
h_{k2} - wysokość włączenia dna wlotu kaskady nr 2 nad dnem studni
h_{k3} - wysokość włączenia dna wlotu kaskady nr 3 nad dnem studni
R_{k1} - rzędna dna wlotu kaskady nr 1
R_{k2} - rzędna dna wlotu kaskady nr 2
R_{k3} - rzędna dna wlotu kaskady nr 3
H - wysokość studni

BIURO PROJEKTÓW JM
DARIUSZ MACHOWSKI
UL. DĘBOWA 2 B,
CHRZANÓWEK
06-406 OPINOGÓRA GÓRNA
TEL. 608 098 950
NIP 566-101-35-97
REGON 130127464

PRAWA AUTORSKIE ZASTRZEŻONE

DATA: LUTY 2017 R.

PROJEKT:
MODERNIZACJA PRZEPOMPOWNI KANALIZACJI SANITARNEJ W ULICY SIENKIEWICZA w CIECHANOWIE (WRAZ Z PODŁĄCZENIEM DO ISTNIEJĄCYCH SIECI KANALIZACJI SANITARNEJ)

INWESTOR: ZAKŁAD WODOCIĄGÓW i KANALIZACJI w CIECHANOWIE Spółka z o.o.
UL. GOSTKOWSKA 81, 06-400 CIECHANÓW

STADIUM:	BRANŻA:	SKALA:
PROJEKT BUDOWLANY	SANITARNA	1:25

RYSUNEK:
Studnia rewizyjno - połączeniowa
włazowa żelbetowa Ø1200 bez pierścienia odciążającego

NUMER RYSUNKU: **4.**

PROJEKTANT - BRANŻA SANITARNA:
MGR INŻ. DARIUSZ MACHOWSKI
upr. nr Wa-500/01

SPRAWDZIŁ - BRANŻA SANITARNA: